Ref.: C6

CILINDRO GAMA C6

Características:

SEGURIDAD

• Anti-Bumping, gracias a elementos internos de nueva geometría que elevan la resistencia al sistema de apertura por percusión.
• Anti-Ganzuado, las novedosas morfologías de las clavijas y arietes evitan esta práctica.
• Anti-Rotura, una robusta barra de acero inoxidable refuerza el conjunto evitando roturas por torsión o flexión del cilindro
• Anti-Extracción, el especial diseño de la barra de refuerzo así como las protecciones a modo de garras, dificultan de manera extraordinaria la extracción del rotor del cilindro.
• Anti-Taladro, 8 barras de acero inoxidable en el cuerpo + 4 agujas cementadas en los rotores, forman una excelente defensa frente al taladro

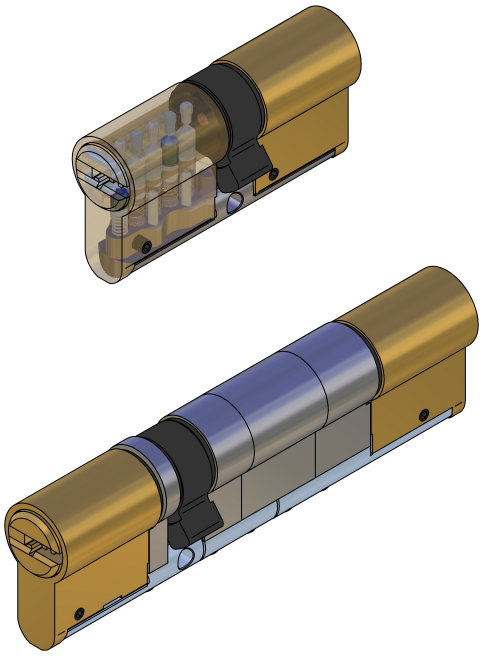

CERTIFICADO

• Bajo Norma EN1303:2006;
• Durabilidad, grado 6 (máxima)
• Seguridad Llave, grado 6 (máximo)
• Resistencia al Ataque, grado 2 (máximo)
• Resistencia a la corrosión, grado C (máximo)

DOTACIÓN

• XL KEY: Se suministra con 5 llaves de cuello largo y reversible y con tarjeta de propiedad para el duplicado de llaves
• UNIKEY: Compatibilidad de productos. Usted puede encargar con la misma llave otros productos de alta seguridad como Cerrojos 7930R

CARACTERISTICAS TÉCNICAS

• Cilindro europerfil.
• Acabados latón y níquel mate
• Excéntricas 15 (DIN), 13,25 y engranes.
• Cuerpo de latón ensamblado en una barra de acero inoxidable
• 5 Pitones activos de acero inoxidable de diámetro 3,5mm + de 3 a 5 pitones superiores flotantes de acero inoxidable
• Gran combinatoria en Amaestramientos.
• Gran variedad de medidas, a partir de 30mm.

Ref.: C6

CILINDRO GAMA C6
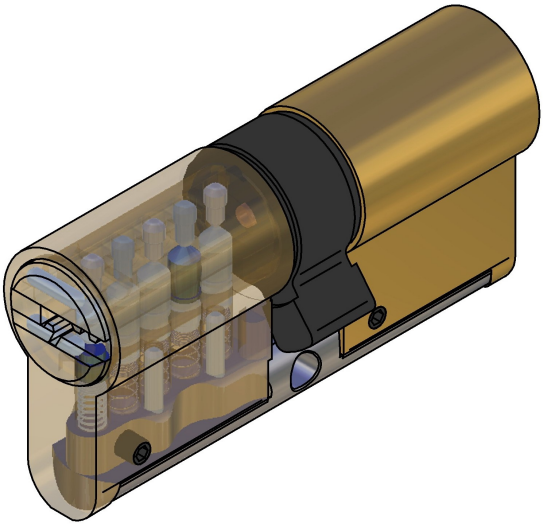
Dimensiones: